# VZDOLŽNI PREREZ PILOTA ZAČASNE PODPORE
M 1:50

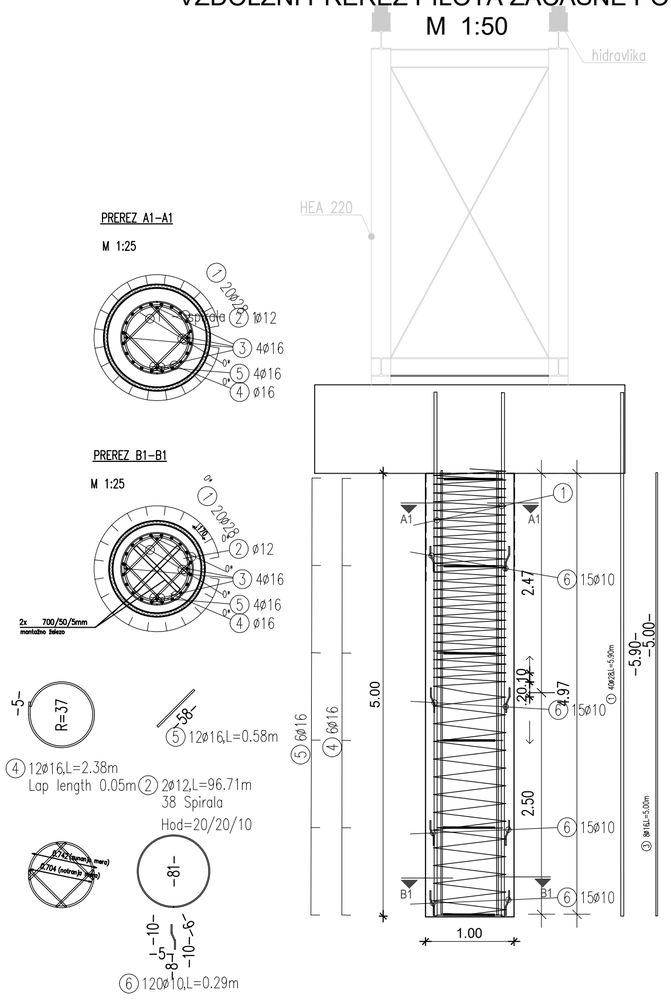


| PALIČNA ARMATURA | | Jeklo: B500B | | Gradbena faza: PILOTI | | | |
|---|---|---|---|---|---|---|---|
| Poz. | Kom. | fi | Dolžina | D10 | D12 | D16 | D28 |
| 1 | 40 | 28 | 5.90 | | | | 236.00 |
| 2 | 2 | 12 | 96.71 | | 193.42 | | |
| 3 | 8 | 16 | 5.00 | | | 40.00 | |
| 4 | 12 | 16 | 2.38 | | | 28.56 | |
| 5 | 12 | 16 | 0.58 | | | 6.96 | |
| 6 | 120 | 10 | 0.29 | 34.80 | | | |
| TSkupna dolžina | | | | 34.80 | 193.42 | 75.52 | 236.00 |
| kg / m | | | | D10 0.617 | D12 0.888 | D16 1.580 | D28 4.830 |
| kg / d | | | | 21.472 | 171.757 | 119.322 | 1139.880 |
| Skupna masa (kg) | | | 1452.431 ( za 2 pilota ) | | | | |

BETONI:
- beton robnih vencev: C30/37, XC4, XD3, XF4, PV-II, $D_{max}$ 16 mm, VB3
- beton tlačne plošče: C30/37, XC2, XD1, XF3, PV-II, $D_{max}$ 16 mm, VB2
- beton krajnih opornikov in kril: C30/37, XC2, XD1, XF2, PV-II, $D_{max}$ 32 mm, VB3
- beton pilotov C25/30, XC2, PV-II, $D_{max}$ 32 mm VB0
- podložni beton: C12/15, X0, $D_{max}$ 16

Krovni sloj betona:
- beton hodnikov in robnih vencev: a = 4,5 cm in 3,5 cm (spodaj)
- beton krajnih opornikov s krili: a = 5,0 cm
- beton pilotov: a = 5,0 cm

ARMATURA:
- rebrasta armatura: B500(B), visoko duktilno jeklo

Zaščita konstrukcije pred vodo in vlago se zagotovi z izvedbo po tehnologiji BELE KADI:
- uporabi se vodotesni beton razreda PV-II, max. globina omočenja 3 cm
- delovni stik se zaščiti z ekspanzijskim tesnilnim trakom

| spremeba: | opis spremembe: | datum: | podpis: |
|---|---|---|---|
| | | | |
| | | | |
| | | | |

investitor:
**Republika Slovenija**
**Ministrstvo za infrastrukturo**
Direkcija Republike Slovenije za infrastrukturo
Tržaška 19, 1000 Ljubljana

lokacija:
Občina Dravograd in Občina Ravne na Koroškem

projektant:
Topolšica 199b, 3325 Šoštanj
tel. : 05/909 75 73, fax. : 05/909 7571,
e-mail: info@andrejc.si, davčna št.: 48058149

objekt:
Ureditev državne kolesarske povezave Dravograd-Ravne na Koroškem, pododsek Otiški vrh - Dobrije (6.080 km)

podizvajalec:
SPIT
GRADBENI INŽENIRING d.o.o.
Vojkova cesta 19, Solkan
IDENT. ŠT.: IZS - 0893

opis risbe:
ARMATURNI NAČRT PILOTA ZAČASNE PODPORE

| | ime in priimek: | id. št. IZS | podpis: |
|---|---|---|---|
| vodja projekta | Iztok Černoša univ. dipl. inž. grad. | G-3454 | |
| pooblaščeni inženir | Igor Sapundžić univ. dipl. inž. grad. | G-1866 | |
| obdelal | Žiga Frantar mag. inž. grad. | G-4658 | |
| avtor risbe: | SPIT d.o.o. Nova Gorica | | |

vrsta načrta: 2/2 - NAČRT GRADBENIH KONSTRUKCIJ - MOST

| faza projekta: | merilo: | datum: |
|---|---|---|
| PZI | 1:50 | avg 2022 pop. po rec. julij 2023 |

| št. projekta: | št. načrta: | šifra CC: |
|---|---|---|
| 179-2020 | 346-01/20-2 | 21410 |

| ident. št. risbe: | št. priloge: |
|---|---|
| 346-01/20-2-A7 | A7 |

| št. odseka: | arhivska št.: | faza/objekt: | šifra risbe: | črtna koda: |
|---|---|---|---|---|
| 8970 | 0237.00 | 004.2160 | G.271 | |

furlanj: S:\02-TEKOČI PROJEKTI\2020-02-ANDREJC-Kolesarska steza Otiški vrh-Dobrije\8-PZI splošno-ponovno\
A7-Otiški vrh_piloti začasne podpore_v1.dwg, A7-pilot zač podpore 16.09.2022 14:03